FJS3004

¤ 产品描述

- 主体直径Φ30mm，主轴直径Φ4mm（Φ6mm可选），D型切口，止口Φ15mm。
- 具有体积小、质量轻、结构紧凑、安装方便等特点。
- 适用于办公自动化及工控领域等精密工作环境，如注塑机、圆盘鞋机等。

¤ 输出波形与信号位置精度

SDA3004常规产品不含Z信号；
从轴端看，顺时针旋转（CW）时的波形图：

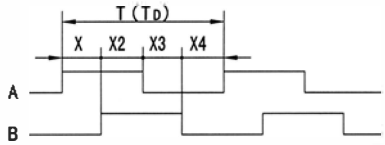

波形比：X1+X2=1/2T±1/12T　X3+X4=1/2T±1/12T
相位差：Xn=1/4±1/12T（n=1、2、3、4）
信号位置误差：准确度≤1/18T
周期误差：±0.01T　　电角度周期：TD=T
脉冲周期：T=360° /N（N为每转输出脉冲数）

¤ 技术参数

电气参数	
输出波形	方　波
输　出　相	AB两相
消耗电流	≤120mA
响应频率	0~80kHz
载　空　比	0.5T±0.1T
相　位　差	90° ±45°
电源电压	DC 5V、DC5-12V、DC 12-24V、DC 5-24V
输出电压	高电平VH≥85%Vcc，低电平VL≤0.3V
脉　冲　数	100、200、300、360、500（其它脉冲数用户需要预订）
电路特征	C-集电极开路、F-互补、E-电压、L-长线驱动器

机械参数	
最大转速	6000rpm
转动惯量	3.5×10^{-6} kgm ^{2}
起动力矩	1.5×10^{-3} Nm（+25℃）
轴最大负载	径向15N;轴向10N
抗　冲　击	980m/S^2,6ms,XYZ方向各2次
抗　震　动	50m/s^2,10~200Hz，XYZ方向各2h
工作寿命	MTBF≥50000hg(+25℃,2000rpm)
重　　量	约0.1kg(带0.5m电缆）

环境参数	
工作湿度	30~85%无结露
储存温度	-30℃~85℃
工作温度	-25℃~85℃
防　　护	防水、防油、防尘IP54

¤ 接线表

信　号	+5V	0V	SIG A	SIG $\bar{A}$	SIG B	SIG $\bar{B}$	SIG Z	SIG $\bar{Z}$	屏蔽
导线颜色	红	黑	绿	棕	白	灰	黄	橙	N.C.
插座号	1	4	3	—	5	—	2	—	6

注：屏蔽线已接编码器外壳，输出电缆标准长度为0.5米，实际接线以编码器的标签为准。

¤ 型号说明

3004	–	001 基	E	100	B	–	5	C
本型号		扩展号	航插·电缆	输出脉冲数	信号路数		电源电压	输出方式

基本型号3004,电缆后出E,脉冲数100p/r,A、B两路信号,电源电压DC5V,集电极开路输出C;
编码器型号记为:FJS3004-001E-100B-5C
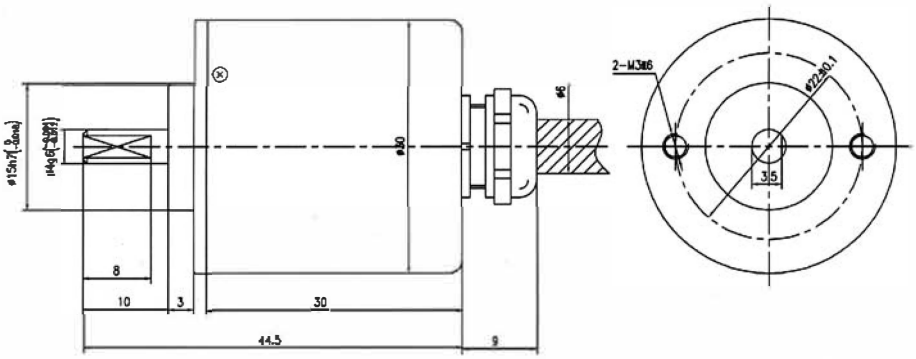
¤ 安装尺寸